PROZIC
113 Ancienne route Imperiale
31120 Portet-sur-Garonne
05 82 950 710

Résistance cms smd thick film 2512 150m? 2W ±1%

CARACTERISTIQUES GENERALES :	
Réf :	SAVRESCMS0R15-2W

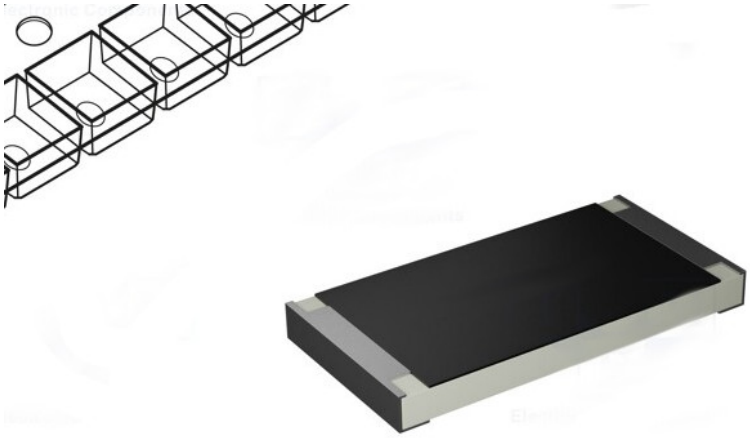

Résistance cms smd thick film 2512 150m? 2W ±1%

Résistance cms smd thick film 2512 150m? 2W ±1%

Fabricant : Viking
?Type de résistance : thick film
?Genre de résistance : de mesure
?Montage : SMD
?Boîtier - pouce : 2512
?Boîtier - mm : 6432
Résistance : 150m?
Puissance : 2W
Tolérance : ±1%
Température de travail : -55...155°C
Coefficient de température : 200ppm/°C

Packaging :		
Dimensions produit :		
		Données non contractuelles