PROZIC
113 Ancienne route Imperiale
31120 Portet-sur-Garonne
05 82 950 710

Driver de moteur DRV8841 pont en H - 8,2 - 45V 2x 2.5A

CARACTERISTIQUES GENERALES :	
Réf :	SAVDRV8841
Alimentation :	Secteur Français

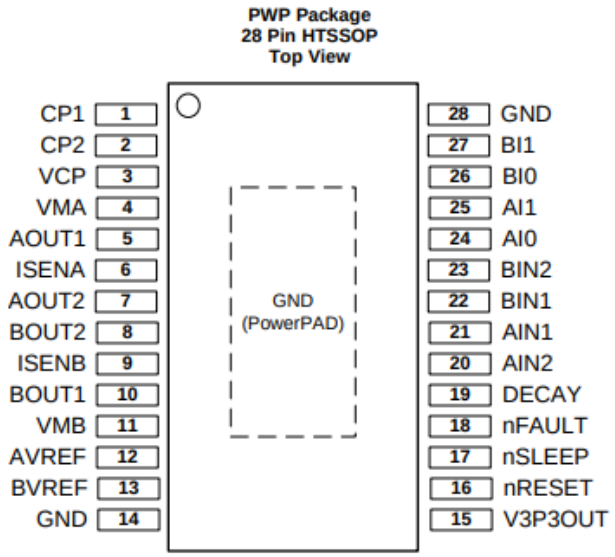

Driver de moteur DRV8841 pont en H - 8,2 - 45V 2x 2.5A

Driver de moteur DRV8841 pont en H - 8,2v - 45V 2x 2.5A

Packaging :		
Dimensions produit :		
		Données non contractuelles